ＡＨＤ　超広角ドームカメラ

NTSC　対応
超広角レンズ　1．8mm
エレベータカメラに最適

ＮＭ－ＥＬＶ１０８０－ＡＨＤ

■仕　　様

型　　式	NM－ELV1080－AHD
イメージセンサー	1/2．7“
有効画素数	1920(H)×1080(V)
水平解像度	1100　TV本
最低被写体照度	0．01Lux　／F1．2　、赤外線照射時:0Lux
電子シャッター	自動　(1/50秒～1/50,000秒)
SN　比	69dB以上
アイリス	電子アイリス
IR　LED	LED数:15個　、5m
AHDビデオ出力	BNC　HDビデオ出力もしくはCVBSビデオ出力
映像出力方式	AHD／TVI／CVI／CVBS(アナログ出力に切替可能)
出力信号	AHD／TVI／CVI(1920x1080@30　2M) CVBS(720x480I60)／PAL(720x576I50)
逆光補正	BLC
レンズ	f=1．8mm　固定焦点
画角	AHD　水平　140度　垂直　80度 CVBS　水平　130度　垂直　75度
ビデオフォーマット	NTSC
防水防塵規格	対応していません
電源	DC12V
消費電力	最大　2．5W
動作環境	温度　-10℃～+50℃　　湿度　90%以下(結露なきこと)
外形寸法	Φ113mm　x　(H)82mm
重量	355g

※　製品は日本国内用ですので、国外では使用できません。
※　製品改良のため外観および仕様を予告なく変更することがあります。2024.08.10作成版

株式会社ミクロ電子システム
TEL 075-822-2825 FAX 075-822-2829
https://www.microelec.jp

ＥＬＶ用超広角ドームＡＨＤカメラ

■特徴

・1/2．7“　2メガピクセルCMOSイメージセンサーを採用

・超広角レンズ　f＝1．8mm　、水平　140度（AHD選択時）

・2．0メガピクセルAHD（1080P）

・AHD／TVI／CVI／CVBS　切替可能

・最低被写体照度　0．01Lux、赤外線照射時　0Lux

・プライバシーゾーン　4ゾーン

・明るさ　レベル1～100

・ホワイトバランス　赤・青　ゲイン0～63

外形寸法図／NM－ELV1080－AHD

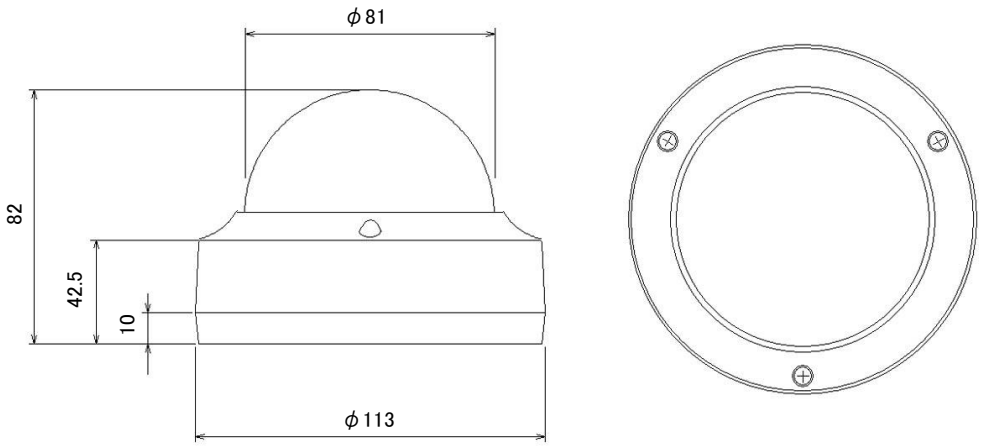

株式会社ミクロ電子システム
TEL 075-822-2825 FAX 075-822-2829
http://www.microelec.jp