モニタ壁面埋込ボックス

10インチ液晶ワイドビデオモニタ
NM-LCDWB101M
専用

NM－CAHW101L

■仕　　様

型　　式	NM－CAHW101L
カバー材質	ｽﾃﾝﾚｽ　t=1.0　ﾍｱﾗｲﾝ
中金具材質	スチール　メッキ　（モニタ取付金具　t＝1．2　埋込BOX　t＝1．6
本体外形寸法	312(W)×217．5(H)×112(D)mm
重量	約2.0Kg

外形寸法図

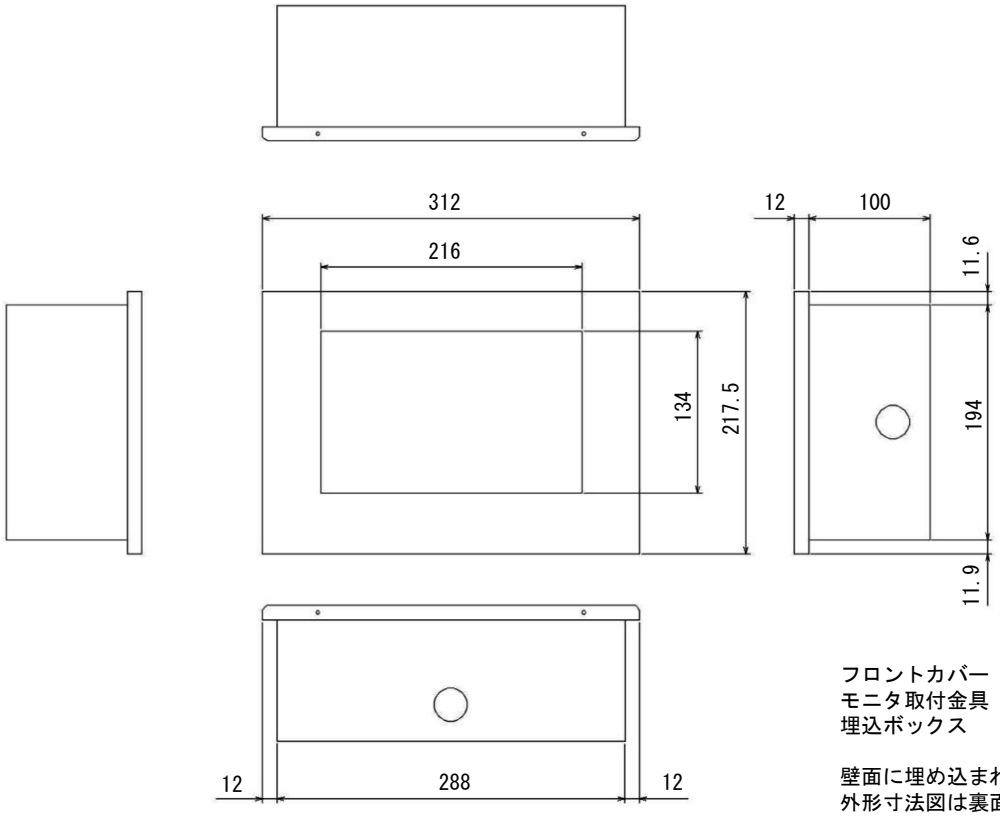

フロントカバー
モニタ取付金具
埋込ボックス
セット販売

壁面に埋め込まれるボックス部分の
外形寸法図は裏面にあります。

※製品は日本国内用ですので、国外では使用できません。
※製品改良のため外観および仕様を予告なく変更することがあります。2024.08.10作成版

株式会社ミクロ電子システム
TEL 075-822-2825 FAX 075-822-2829
http://www.microelec.jp

モニタ壁面埋込ボックス

埋込ボックス外形寸法図

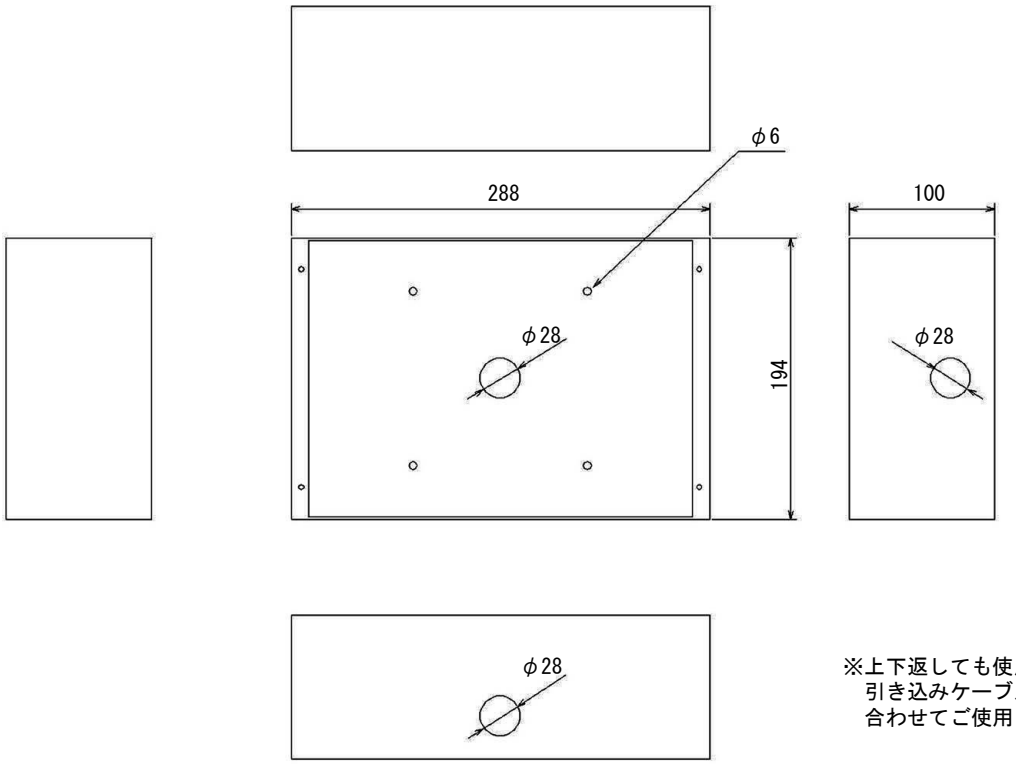

※上下返しても使用できます。
引き込みケーブルの位置に
合わせてご使用ください。

株式会社ミクロ電子システム
TEL 075-822-2825 FAX 075-822-2829
http://www.microelec.jp