５．６インチ液晶ビデオモニタ（ビデオ入力専用型）

写真は角度調整付き壁掛け金具（オプション別売）
使用時のものです。

NM－LCD56ELVB

■仕　　様

型　　式	NM－LCD56ELVB
LCDパネル	5.6ｲﾝﾁ　TFT　LCD
解像度	640×480ﾄﾞｯﾄ(4:3)
画面表示部寸法	112×84mm
明るさ	250cd/㎡
コントラスト	1000:1
バックライト	LED　20,000時間
目測視野角	R/L:60°　U:60°　/D:30°
映像入力数	映像　2入力
映像入力型式	CVBS(NTSC)/PAL　自動切換
映像入力規格	1.0Vp/p　VBS　75Ω
映像入力コネクタ	2入力　RCA　入力
電源	DC12V　1A
消費電力	4.6W
使用環境条件	0℃～+50℃(結露なきこと)
材質　表面仕上げ	ｽﾃﾝﾚｽ　ﾍｱﾗｲﾝ
本体外形寸法	143.5(W)×115(H)×37(D)mm（壁掛け金具未装着時） 143.5(W)×115(H)×38(D)mm（壁掛け金具装着時） 152(W)×115(H)×38(D)mm（角度調整付き壁掛け金具装着時） （本体を20度傾けた場合152(W)×121(H)×74(D)mmになります。）
角度調整付き壁掛け金具 傾斜角度	垂直　0度～20度
重量	670g
付属品	ACｱﾀﾞﾌﾟﾀｰ
オプション（別売）	角度調整付き壁掛け金具　型式　NM-KG05

※製品は日本国内用ですので、国外では使用できません。
※製品改良のため外観および仕様を予告なく変更することがあります。2025.01.20作成版

株式会社ミクロ電子システム
TEL 075-822-2825 FAX 075-822-2829
https://www.microelec.jp

５．６インチ液晶ビデオモニタ（ビデオ入力専用型）

本体外形寸法図／NM－LCD56ELVB

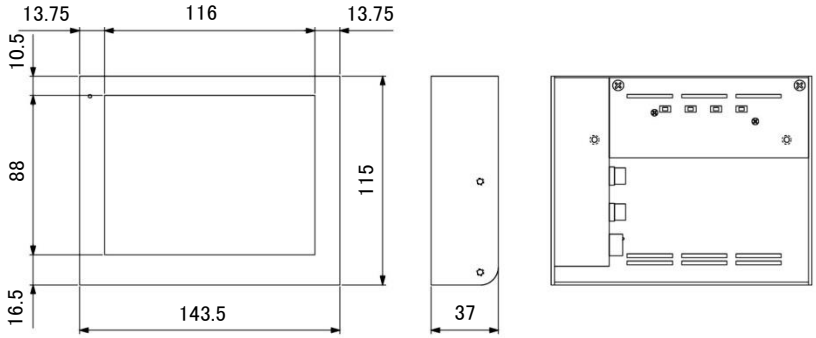

壁掛け金具使用時の外形寸法図

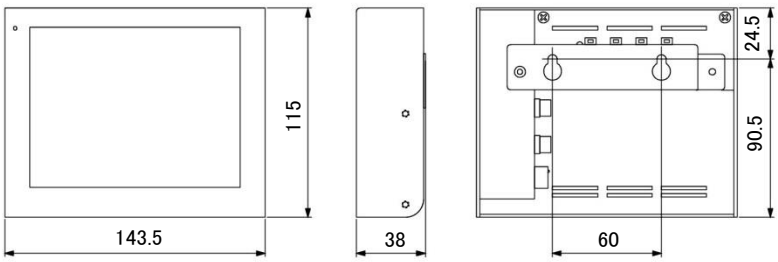

オプション（別売）
角度調整付き壁掛け金具使用時の外形寸法図

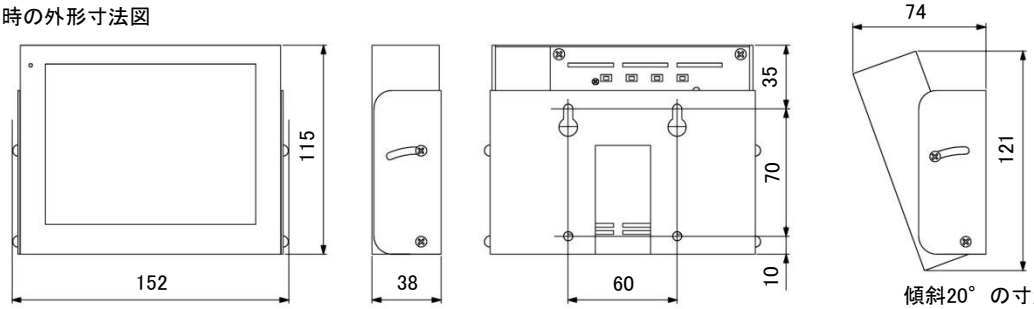

傾斜20°の寸法図

参考図
（角度調整付き壁掛け金具外形寸法）

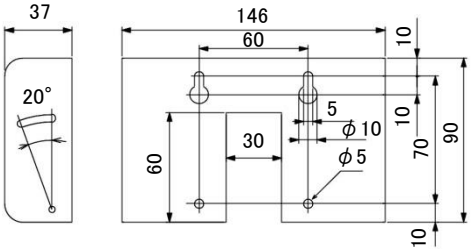

参考図
（壁掛け金具外形寸法）

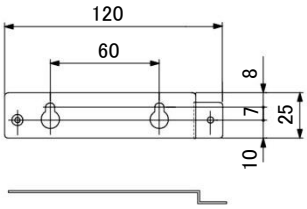

本体背面

壁掛け金具装着

角度調整付き壁掛け金具
装着時本体背面(0度)

角度調整付き壁掛け金具
装着時本体背面（20度）

オプション（別売）使用時

株式会社ミクロ電子システム
TEL 075-822-2825 FAX 075-822-2829
https://www.microelec.jp