天井吊り下げ用液晶ディスプレイブラケット

取付イメージ図

NM－KG30

■仕　　様

型　　式	NM－KG30
傾斜角度調整	水平　360°　垂直　80°
耐過重	10Kg以内
規格	VESA　75mm　対応
材質	ｽﾁｰﾙ　塗装ﾗｲﾄｸﾞﾚｰ
本体外形寸法	90(W)×370(H)×80(D)mm　(突起物含まず)
重量	約1.5Kg
付属品	ﾋﾞｽ類

外形寸法図

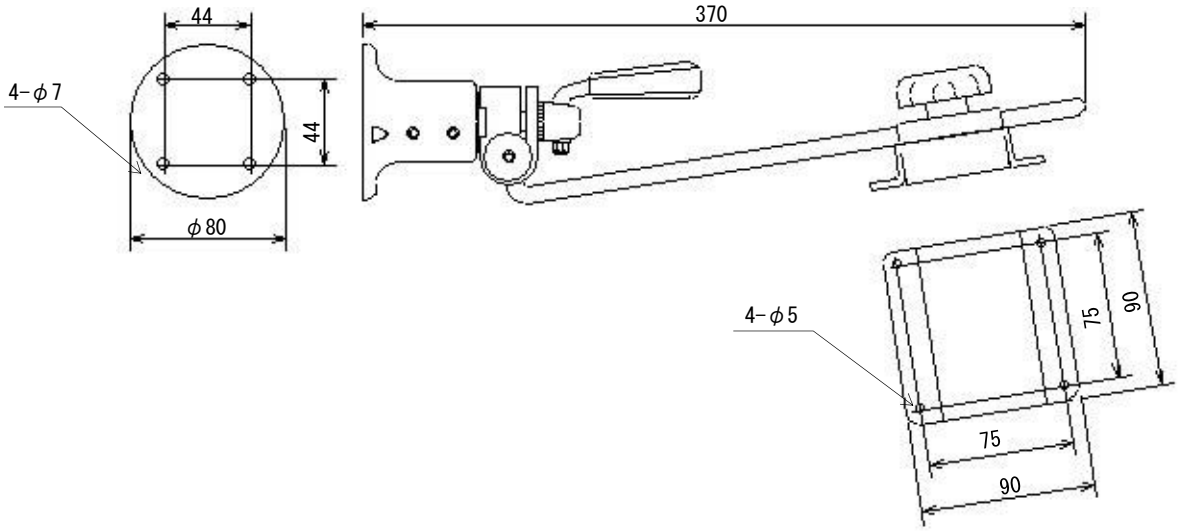

※製品は日本国内用ですので、国外では使用できません。

※製品改良のため外観および仕様を予告なく変更することがあります。2024.08.10作成版

株式会社ミクロ電子システム
TEL 075-822-2825 FAX 075-822-2829
https://www.microelec.jp