17インチ専用屋外モニタカバー(簡易防水)

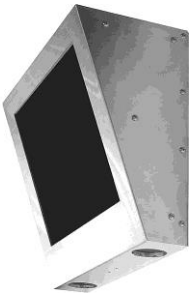

NM－CAG170－20

■仕　　様

型　　式	NM－CAG170－20
傾斜角度	20度固定
カバー材質	ｽﾃﾝﾚｽ　ﾍｱﾗｲﾝ
中金具材質	ｽﾁｰﾙ　塗装：黒半ﾂﾔ
本体外形寸法	433.5(W)×366.5(H)×203(D)mm　突起物含まず
重量	約9.5Kg

※施工後シリコンコーキングによる簡易防水
※オプション　遮光板（フードカバー）NM-CAF170
※オプション　ファンキット：NM-FANKIT（組込後出荷）
※オプション　ノングレア前面パネル（組込後出荷）

モニタカバー本体　　：NM-CAG170-20
遮光板(フードカバー)：NM-CAF170

NM－CAF170

■仕　　様

型　　式	NM－CFA170
傾斜角度	20度固定
カバー材質	ｽﾃﾝﾚｽ　ﾍｱﾗｲﾝ（内側　黒半ﾂﾔ全面塗装）
本体外形寸法	448(W)×373(H)×250(D)mm　突起物含まず
重量	約2.2Kg
付属品	取付ｽﾍﾟｰｻ　M4×6mm（高さ）　12個 取付ﾈｼﾞ　M4ﾄﾗｽ　12個 菊ﾜｯｼｬｰ　12個

※製品は日本国内用ですので、国外では使用できません。
※製品改良のため外観および仕様を予告なく変更することがあります。2024.08.10作成版

株式会社ミクロ電子システム
TEL 075-822-2825 FAX 075-822-2829
https://www.microelec.jp

17インチ専用屋外モニタカバー(簡易防水)

外形寸法図／モニタカバー本体　NM-CAG170-20

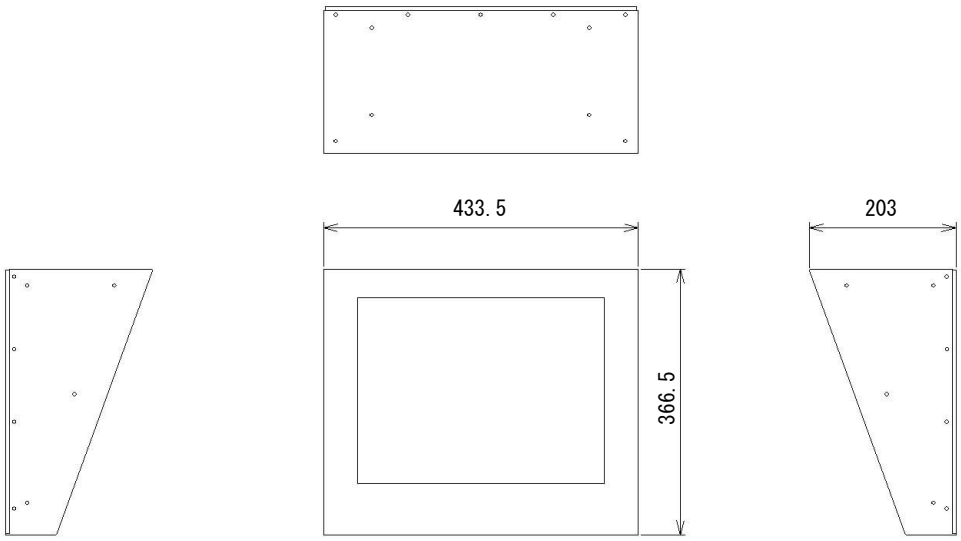

外形寸法図／遮光板　NM-CAF170

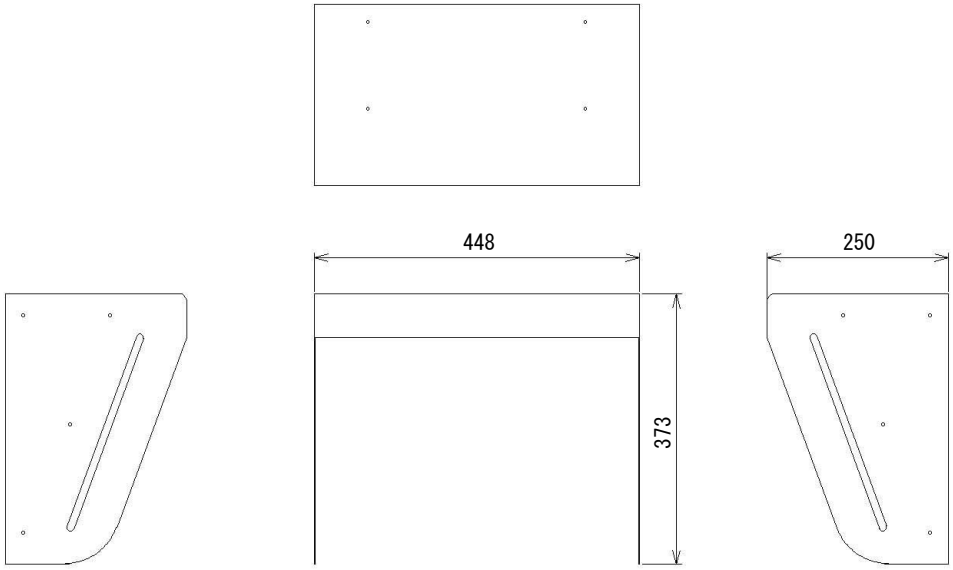
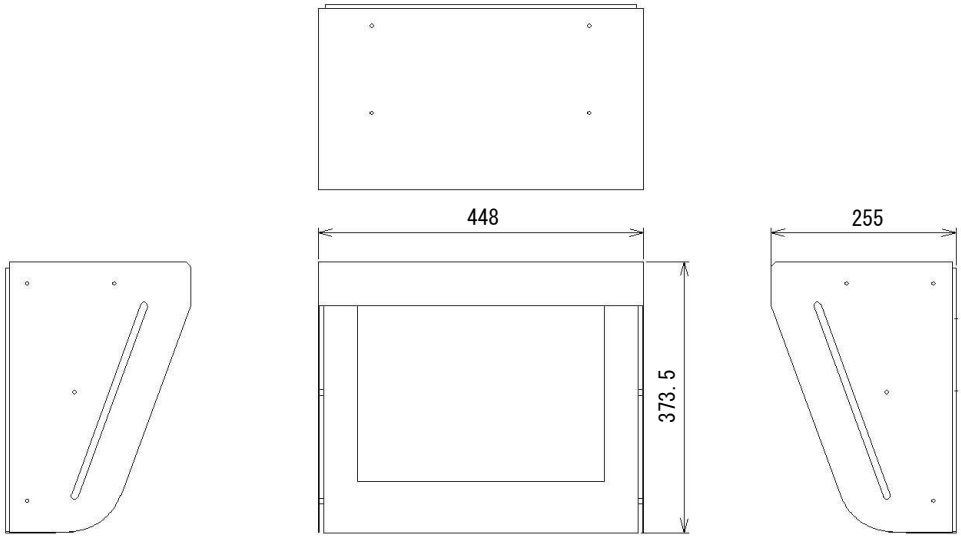
外形寸法図／モニタカバー本体＆遮光板